СТРУКТУРНАЯ СХЕМА ПОДКЛЮЧЕНИЯ ВНЕШНИХ УСТРОЙСТВ

Кнопки приказов, датчики, выключатели и тумблера режимов. Индикация кнопок приказов и табло индикации. Индикация стрелок-указателей на этажах.*А

	Stb1	Stb2	Stb3	Stb4	Stb5	Stb6	Stb7	Stb8		Ustb1	Ustb2	Ustb3	Ustb4	Ustb5	Ustb6	Ustb7	Ustb8	Ustb9	Ustb10	Ustb11	Ustb12	Ustb13	Ustb14	
Str1	Пр1	Пр9	Пр17	Пр25	ДТО-2	ВКО	[S:1]	Кн.Р ↑		*Пр1	*Пр9	*Пр17	*Пр25	a′	a	1 ↑	9 ↑	17 ↑	25 ↑		9 ↓	17 ↓	25 ↓	501
Str2	Пр2	Пр10	Пр18	Пр26	[▶|◀]	ВКЗ	[S:2]	Кн.Р ↓		*Пр2	*Пр10	*Пр18	*Пр26	b′	b	2 ↑	10 ↑	18 ↑	26 ↑	2 ↓	10 ↓	18 ↓	26 ↓	502
Str3	Пр3	Пр11	Пр19	Пр27	ДЗ-1	ДЗ	[S:3]	Утр.реж		*Пр3	*Пр11	*Пр19	*Пр27	c′	c	3 ↑	11 ↑	19 ↑	27 ↑	3 ↓	11 ↓	19 ↓	27 ↓	503
Str4	Пр4	Пр12	Пр20	Пр28	П.П.П.	15кг	Мкн. ↑	Вечр.реж		*Пр4	*Пр12	*Пр20	*Пр28	d′	d	4 ↑	12 ↑	20 ↑	28 ↑	4 ↓	12 ↓	20 ↓	28 ↓	504
Str5	Пр5	Пр13	Пр21	Пр29	[◀||▶] Реверс	90%	ВКО-2			*Пр5	*Пр13	*Пр21	*Пр29	e′	e	5 ↑	13 ↑	21 ↑	29 ↑	5 ↓	13 ↓	21 ↓	29 ↓	505
Str6	Пр6	Пр14	Пр22	Пр30	Отмена	110%	Мкн.ТО	ДПЭ		*Пр6	*Пр14	*Пр22	*Пр30	f′	f	6 ↑	14 ↑	22 ↑		6 ↓	14 ↓	22 ↓	30 ↓	506
Str7	Пр7	Пр15	Пр23		Фото-реверс	КБР	ВКЗ-2	Реж.пр.		*Пр7	*Пр15	*Пр23		g′	g	7 ↑	15 ↑	23 ↑		7 ↓	15 ↓	23 ↓		507
Str8	Пр8	Пр16	Пр24		ДТО	ДВЭ	Мкн. ↓	ДНЭ		*Пр8	*Пр16	*Пр24	*110%	↑	↓	8 ↑	16 ↑	24 ↑		8 ↓	16 ↓	24 ↓		508
	601	602	603	604	605	606	607	608		651	652	653	654	655	656	657	658	659	660	661	662	663	664	

1. Схема выполнена для пассажирских лифтов с одиночным и групповым (до 6 лифтов в группе) управлением г/п до 1000кг со скоростью движения до 1,4 м/с с нерегулируемым приводом и до 1,6 м/с с регулируемым приводом для жилых и общественных зданий с количеством остановок до 30.
2. В позиционных обозначениях аппаратов схемы, а также в маркировках проводов буквы, указанные в скобках, означают:
   - В – номер верхней остановки;
   - n – число, соответствующее номеру промежуточных остановок;
   - Р – номер основной посадочной остановки;

Базисный лифт – лифт, в шахте которого установлены вызывные аппараты.
3. Состояние блокировочных выключателей приведено для случая, когда двери кабины и шахты закрыты и заперты, кабина свободна от пассажиров, в посту ревизии переключатель установлен в положение "НР"(режим нормальной работы).
4. *4 – для пятипроводной сети питания удалить перемычку (PEN)
   - *А – для административных и общественных зданий
   - *Ж – для жилых зданий
   - *НП – только для лифтов с нерегулируемым приводом
   - *ПП – только при наличии режима "Перевозка пожарных подразделений"
   - *РП – только для лифтов с регулируемым приводом
5. Для жилых зданий установить перемычку L309-L310. а также при освещении кабины люминесцентными лампами установить перемычку L311-L312.
6. В цепях вспомогательного и рабочего освещения кабины (а) и (б) – количество ламп в кабине лифта.
7. Принципиальная схема и перечень элементов на устройство управления А(УЛ)см.
   - нерегулируемый привод АЕИГ.656353.036-100 Э3, ПЭ3,
   - регулируемый привод АЕИГ.656353.036-12 Э3, ПЭ3.

Розетки для электроинструмента
(в комплект поставки не входят)

Изм./Лист	№докум.	Подп.	Дата	0411ЭМ.34.00.000 Э3			
Разраб.				Лифт пассажирский с устройством управления серии УЛ Одиночное и групповое управление	Лит.	Масса	Масштаб
Пров.					А		
Т.контр.				Схема электрическая принципиальная	Лист 1	Листов 7	
Н.контр.					ОАО "МЭЛ"		
Утв.							

Подп. и дата | Инв. №дубл. | Взам. инв. № | Подп. и дата | Инв. №подл.

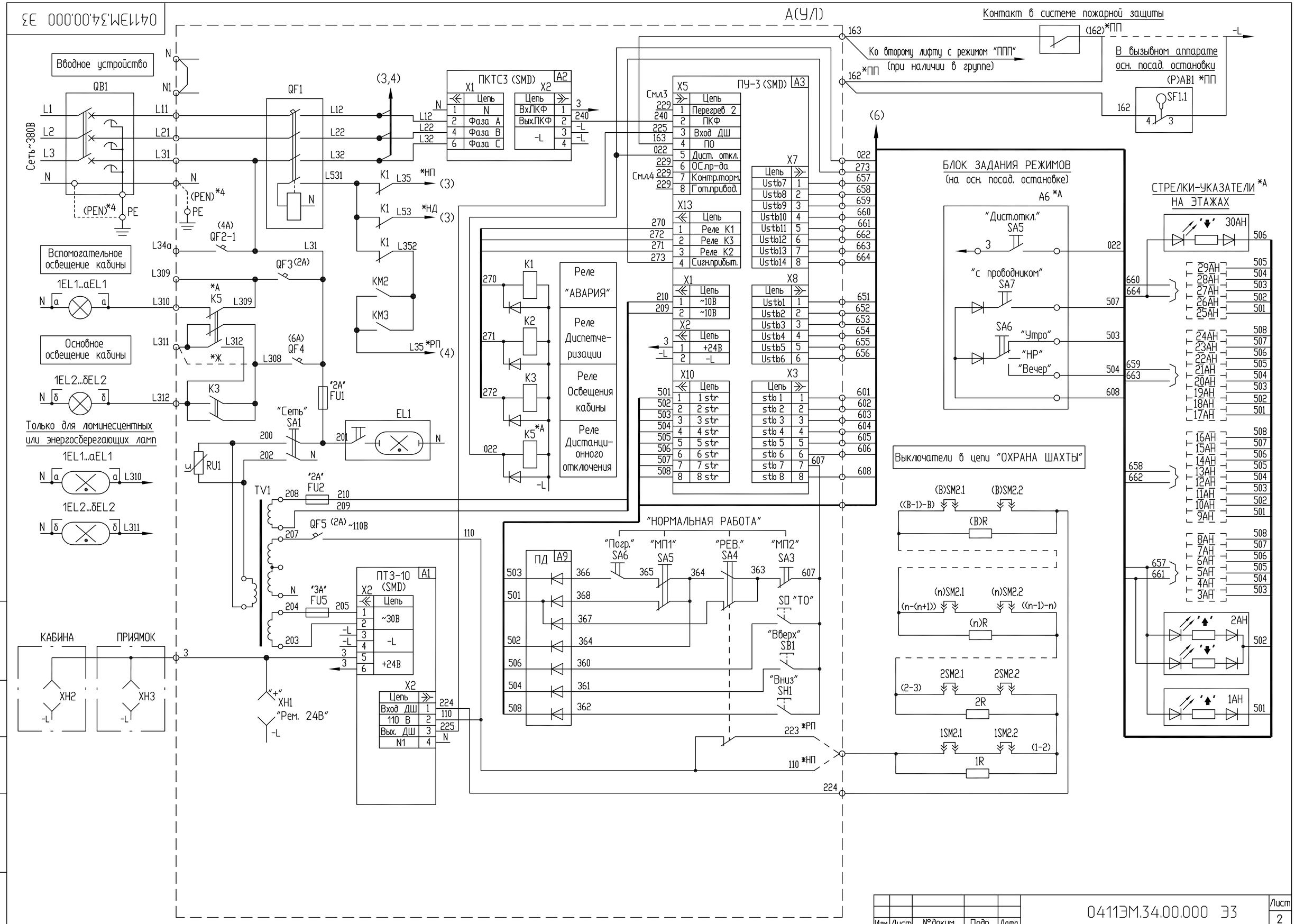

Изм.	Лист	№докум.	Подп.	Дата	0411ЭМ.34.00.000 Э3	Лист 2

Подп. и дата | Инв. №дубл. | Взам. инв. № | Подп. и дата | Инв. №подл.

Копировал Формат A2

Схема реализации "МОНТАЖНОГО РЕЖИМА РЕВИЗИИ" *НП

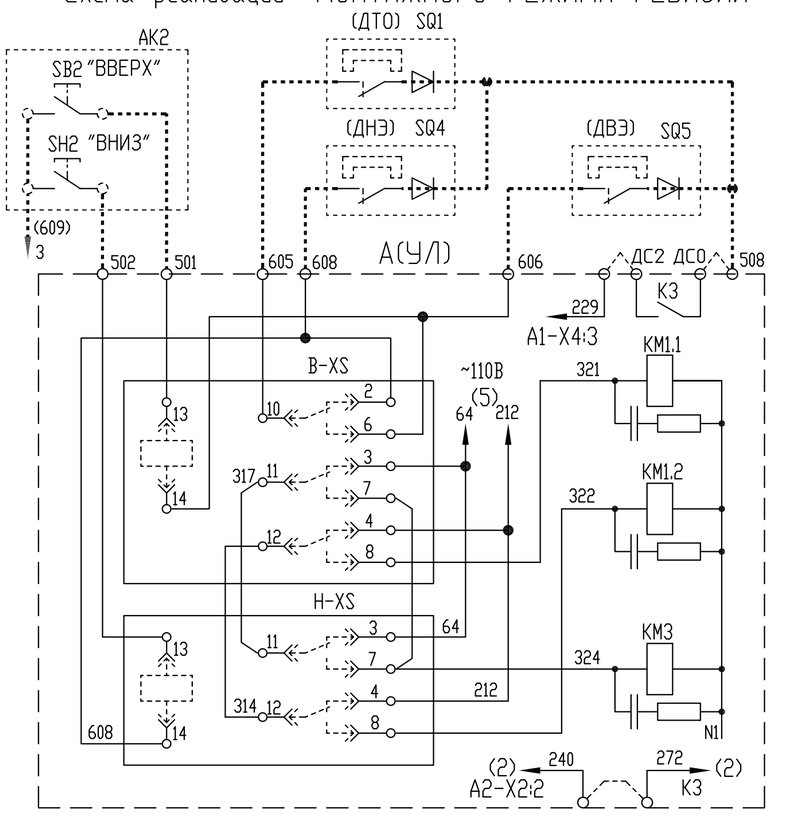

Для перевода в монтажный режим ревизии необходимо:

1. Отсоединить все разъемы от платы А3 (ПУ-3) и платы А5, А6 (ПСК-4)
2. Извлечь из розеток реле К1, К2 и установить в розетки В-XS, Н-XS
3. Отсоединить внешние провода от клемм ДС0 и ДС2
4. Установить перемычки 240-272, 229-ДС2, 508-ДС0.
5. На кабине отсоединить провод 609,идущий от АК2, и подсоединить к клемме"3"

ВНИМАНИЕ! - после завершения работы удалить перемычки и восстановить схему

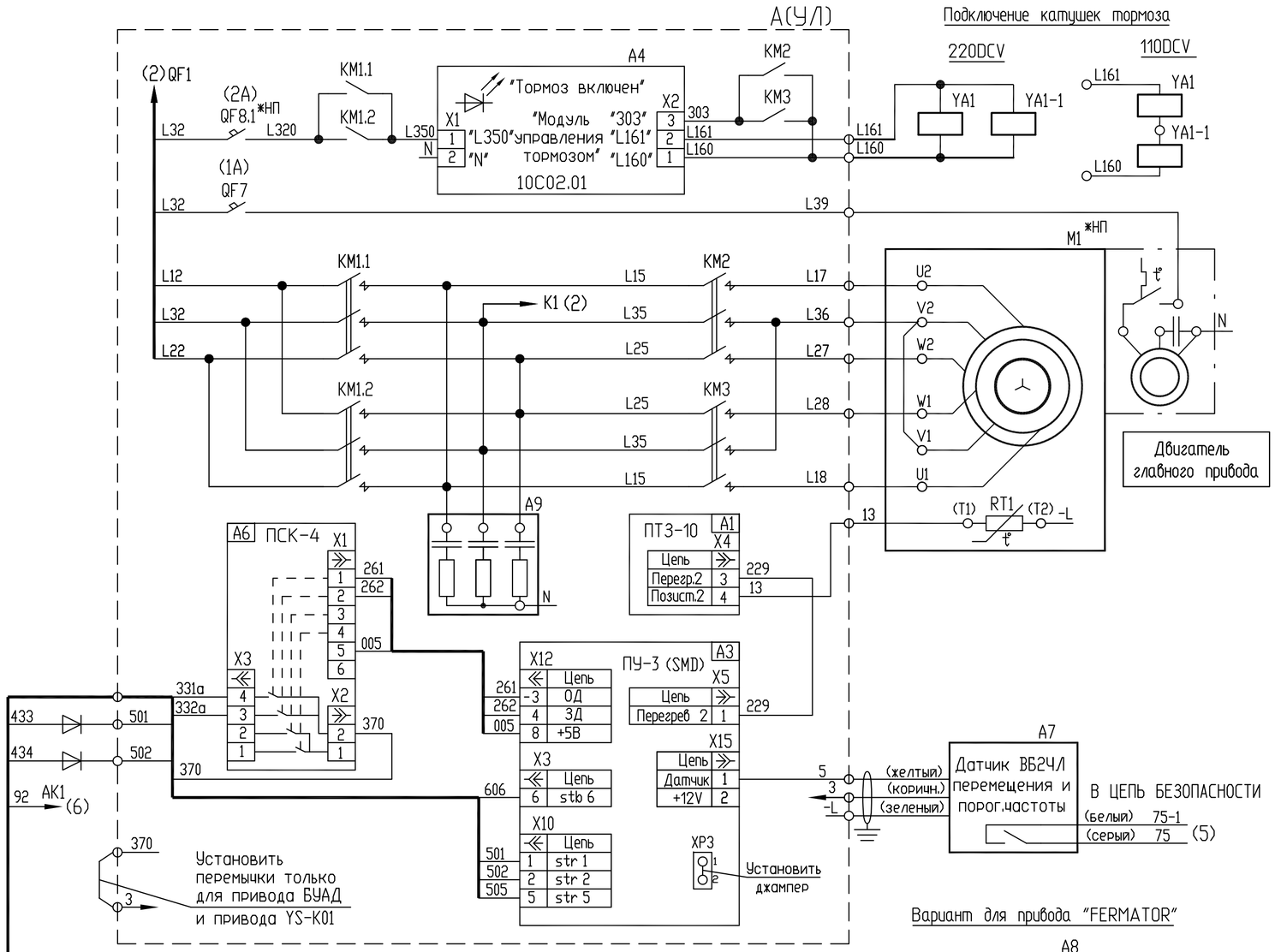

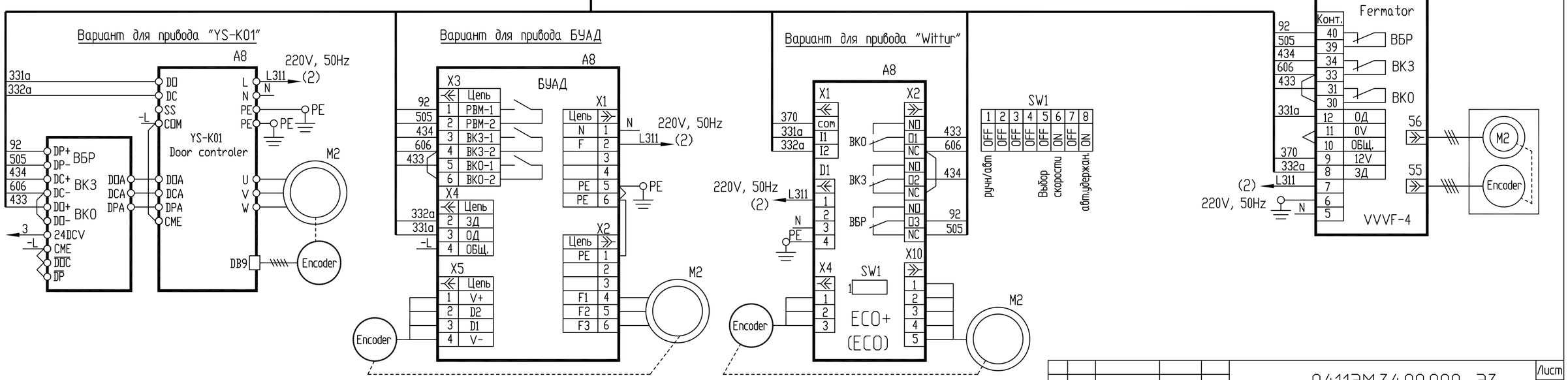

Изм.	Лист	№докум.	Подп.	Дата	0411ЭМ.34.00.000 Э3	Лист 3

Копировал Формат А2

Подп. и дата | Инв. №дубл. | Взам. инв. № | Подп. и дата | Инв. №подл.

ТОЛЬКО ДЛЯ ЛИФТОВ С РЕГУЛИРУЕМЫМ ПРИВОДОМ

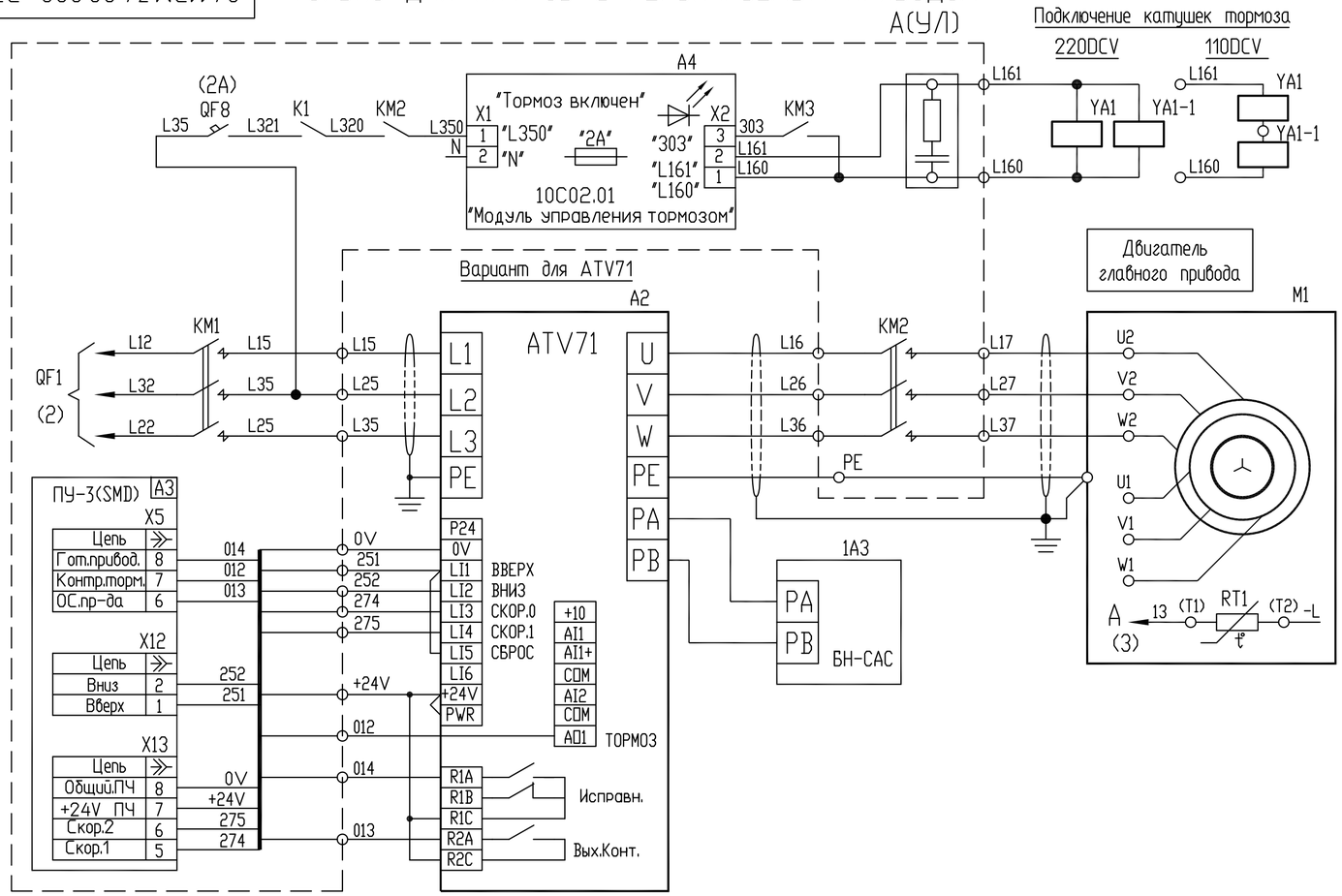

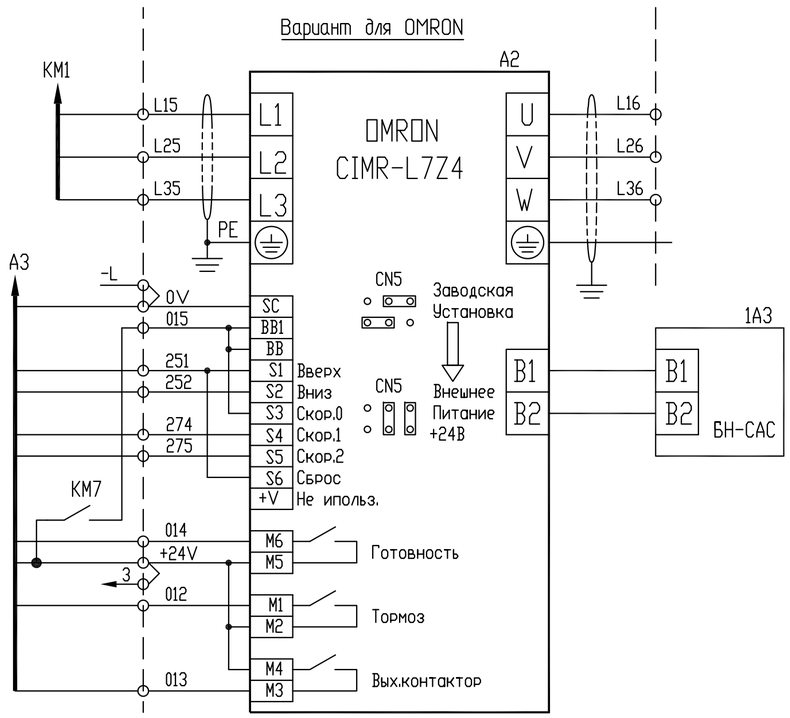

Схема реализации "МОНТАЖНОГО РЕЖИМА РЕВИЗИИ"

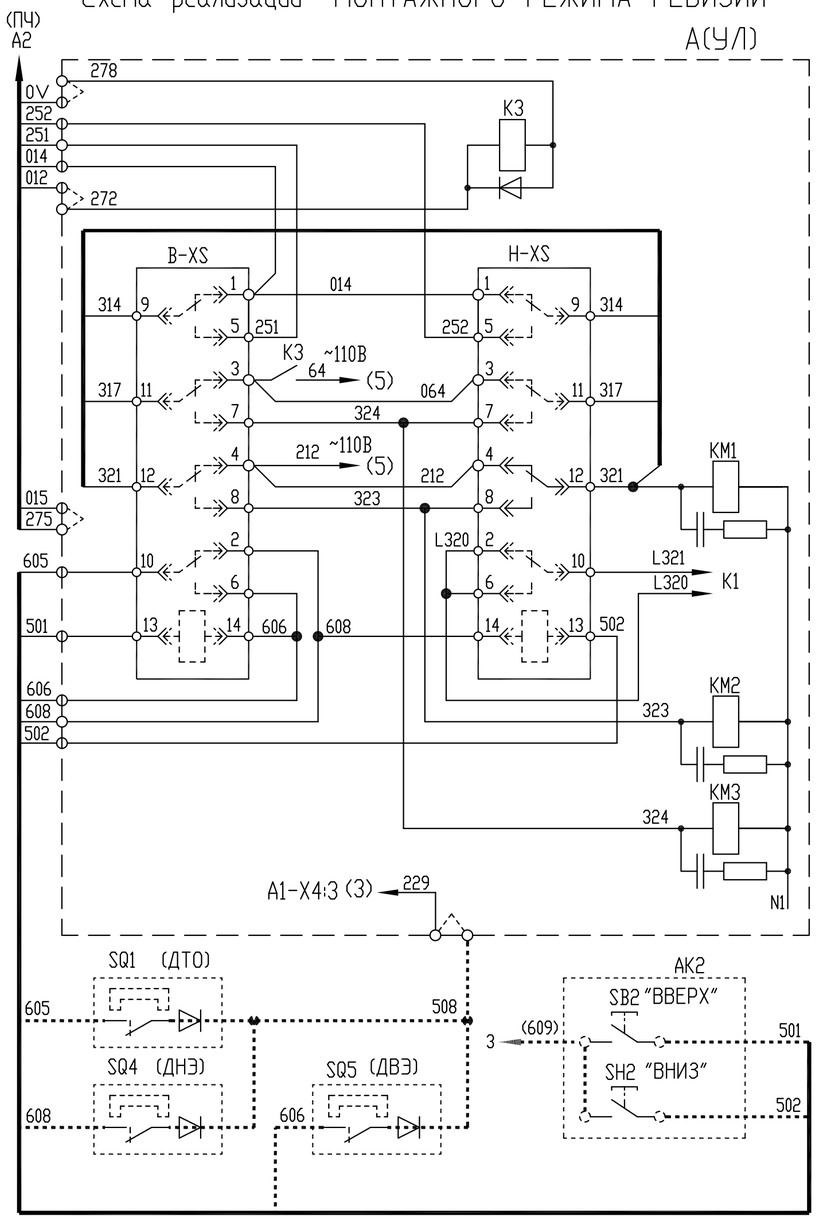

Для перевода в монтажный режим ревизии необходимо:

1. Отсоединить все разъемы от платы А3 (ПУ-3) и платы А5, А6 (ПСК-4)
2. Извлечь из розеток реле К1, К2 и установить в розетки B-XS, H-XS
3. Перемычку 287-(-L) заменить на перемычку 287-0V
4. Установить перемычки 012-272, 229-508, 015-275
5. На кабине отсоединить провод 609,идущий от АК2 и подсоединить к клемме"3"

B-XS - РОЗЕТКА НАПРАВЛЕНИЯ ВВЕРХ
H-XS - РОЗЕТКА НАПРАВЛЕНИЯ ВНИЗ

ВНИМАНИЕ! - после завершения работы удалить перемычки и восстановить схему

Изм.	Лист	№докум.	Подп.	Дата	0411ЭМ.34.00.000 Э3	Лист 4

Копировал Формат А2

Подп. и дата | Инв. №дубл. | Взам. инв. № | Подп. и дата | Инв. №подл.

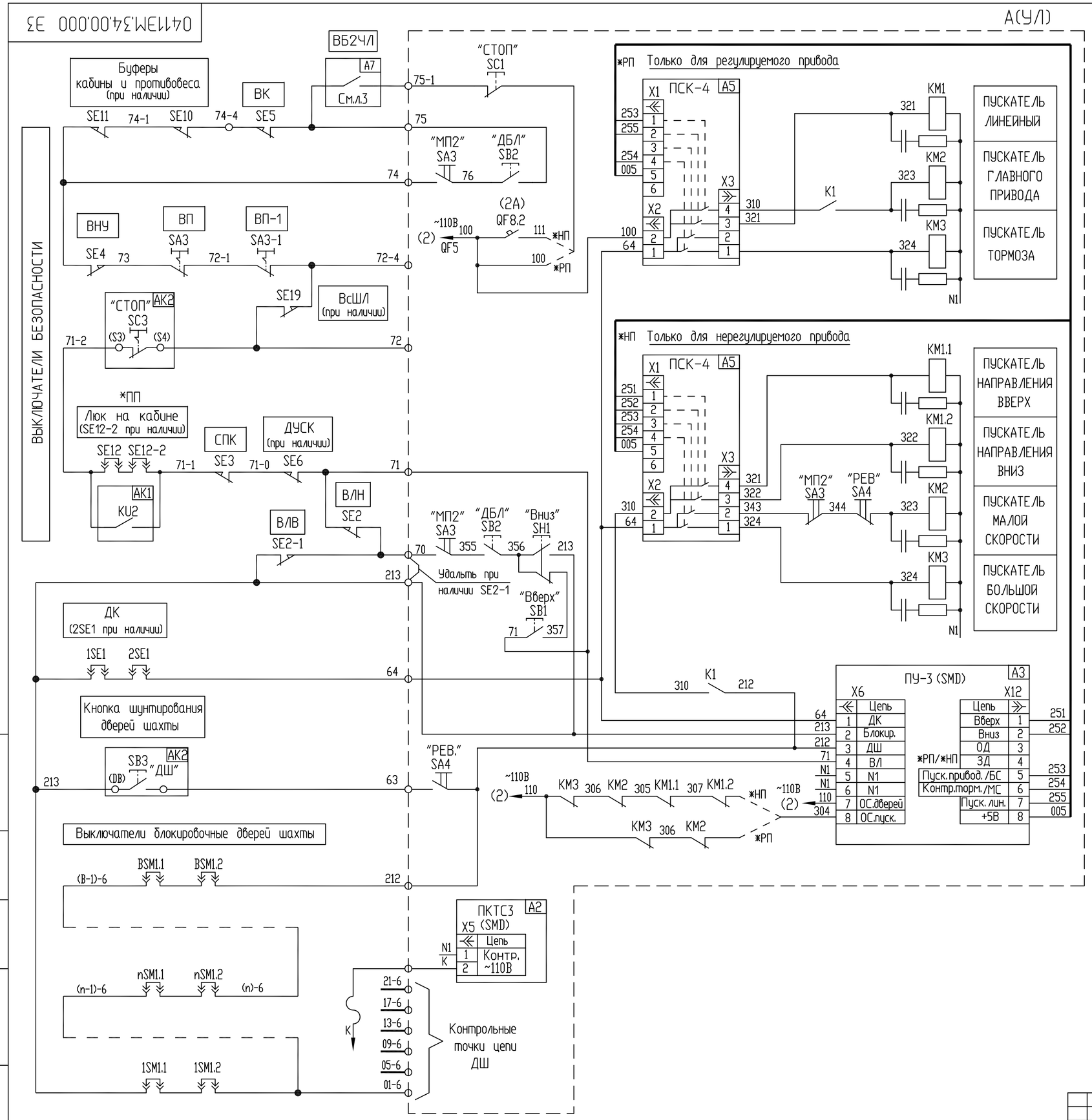

Изм.	Лист	№ докум.	Подп.	Дата	0411ЭМ.34.00.000 Э3	Лист 5

Подп. и дата | Инв. № дубл. | Взам. инв. № | Подп. и дата | Инв. № подл.

Копировал Формат А2

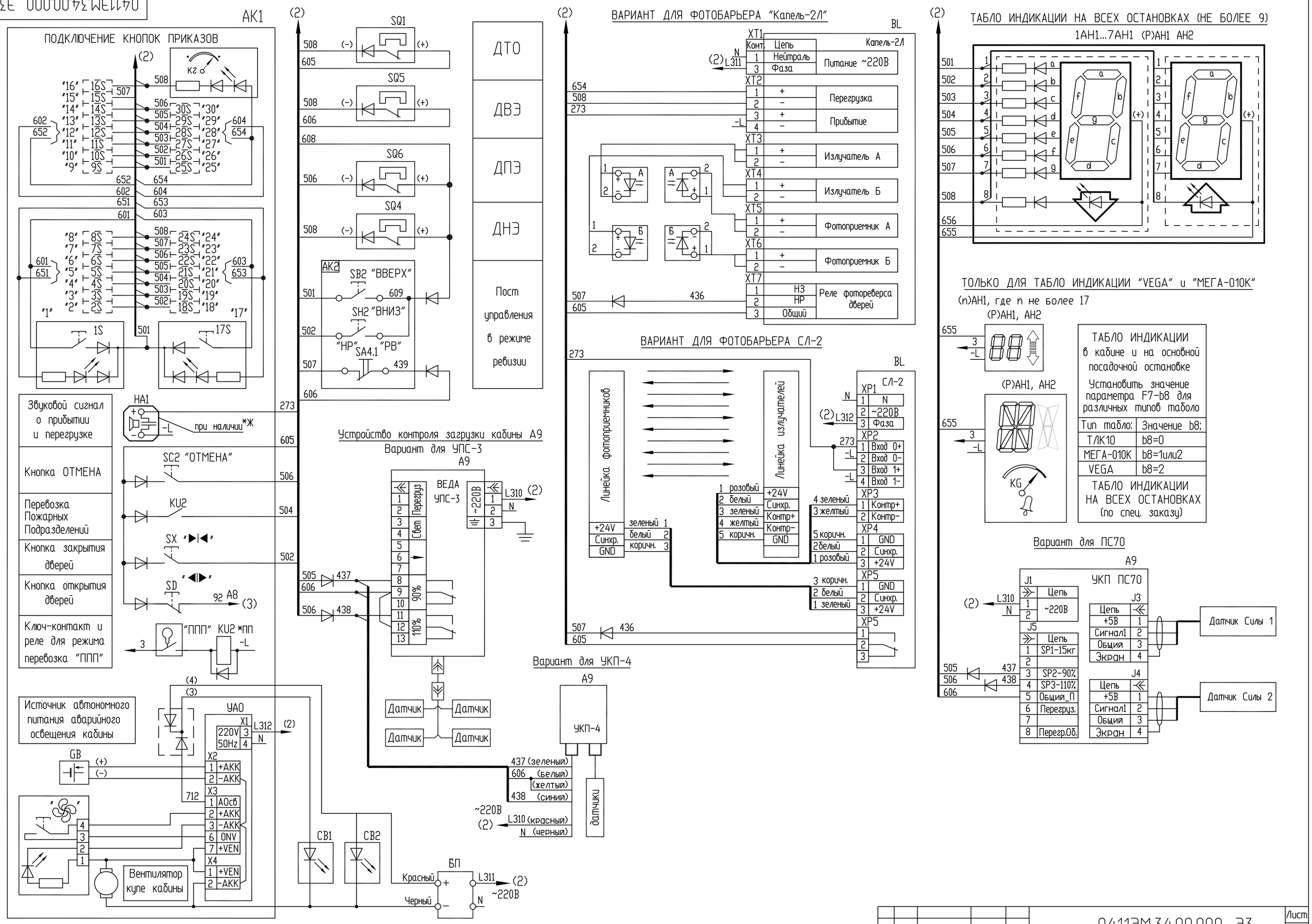

Изм.	Лист	№докум.	Подп.	Дата	0411ЭМ.34.00.000 Э3	Лист 6

Копировал Формат А2

Подп. и дата | Инв. №дубл. | Взам. инв. № | Подп. и дата | Инв. №подл.

ПОДКЛЮЧЕНИЕ ВЫЗЫВНЫХ АППАРАТОВ

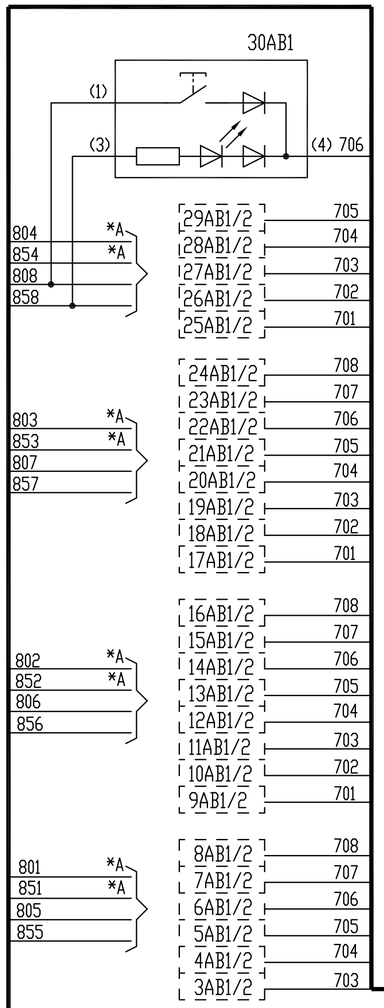

СТРУКТУРНАЯ СХЕМА ПОДКЛЮЧЕНИЯ ВЫЗЫВНЫХ АППАРАТОВ

Кнопки вызовов на этажах.

	Stb"1	Stb"2	Stb"3	Stb"4	Stb"5	Stb"6	Stb"7	Stb"8	
Str"1		KB9 ↑	KB17 ↑	KB25 ↑	KB1	KB9 ↓	KB17 ↓	KB25 ↓	701
Str"2	KB2 ↑	KB10 ↑	KB18 ↑	KB26 ↑	KB2 ↓	KB10 ↓	KB18 ↓	KB26 ↓	702
Str"3	KB3 ↑	KB11 ↑	KB19 ↑	KB27 ↑	KB3 ↓	KB11 ↓	KB19 ↓	KB27 ↓	703
Str"4	KB4 ↑	KB12 ↑	KB20 ↑	KB28 ↑	KB4 ↓	KB12 ↓	KB20 ↓	KB28 ↓	704
Str"5	KB5 ↑	KB13 ↑	KB21 ↑	KB29 ↑	KB5 ↓	KB13 ↓	KB21 ↓	KB29 ↓	705
Str"6	KB6 ↑	KB14 ↑	KB22 ↑		KB6 ↓	KB14 ↓	KB22 ↓	KB30	706
Str"7	KB7 ↑	KB15 ↑	KB23 ↑		KB7 ↓	KB15 ↓	KB23 ↓		707
Str"8	KB8 ↑	KB16 ↑	KB24 ↑		KB8 ↓	KB16 ↓	KB24 ↓		708
	801	802	803	804	805	806	807	808	

Индикация кнопок вызовов на этажах.

	Ustb"1	Ustb"2	Ustb"3	Ustb"4	Ustb"5	Ustb"6	Ustb"7	Ustb"8	
Str"1		*B9 ↑	*B17 ↑	*B25 ↑	*B1	*B9 ↓	*B17 ↓	*B25 ↓	701
Str"2	*B2 ↑	*B10 ↑	*B18 ↑	*B26 ↑	*B2 ↓	*B10 ↓	*B18 ↓	*B26 ↓	702
Str"3	*B3 ↑	*B11 ↑	*B19 ↑	*B27 ↑	*B3 ↓	*B11 ↓	*B19 ↓	*B27 ↓	703
Str"4	*B4 ↑	*B12 ↑	*B20 ↑	*B28 ↑	*B4 ↓	*B12 ↓	*B20 ↓	*B28 ↓	704
Str"5	*B5 ↑	*B13 ↑	*B21 ↑	*B29 ↑	*B5 ↓	*B13 ↓	*B21 ↓	*B29 ↓	705
Str"6	*B6 ↑	*B14 ↑	*B22 ↑		*B6 ↓	*B14 ↓	*B22 ↓	*B30	706
Str"7	*B7 ↑	*B15 ↑	*B23 ↑		*B7 ↓	*B15 ↓	*B23 ↓		707
Str"8	*B8 ↑	*B16 ↑	*B24 ↑		*B8 ↓	*B16 ↓	*B24 ↓		708
	851	852	853	854	855	856	857	858	

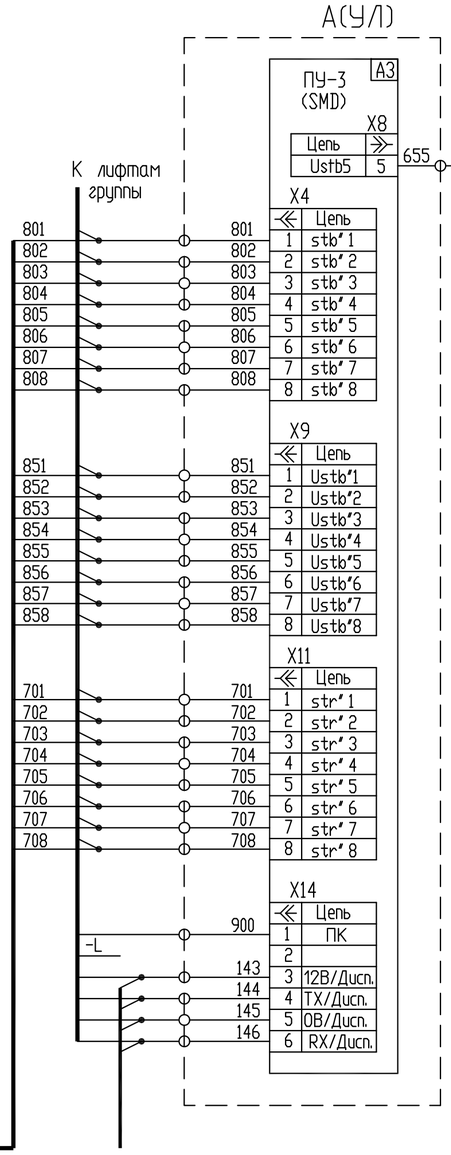

В диспетчерский пункт
(Передача информации в последовательном коде)

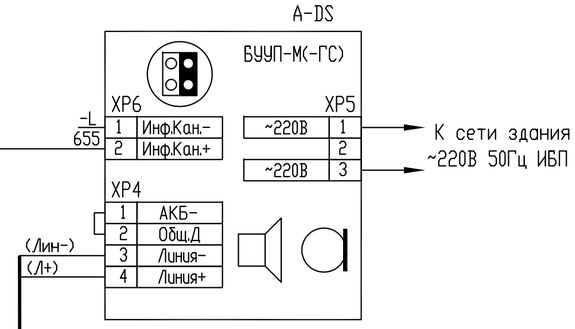

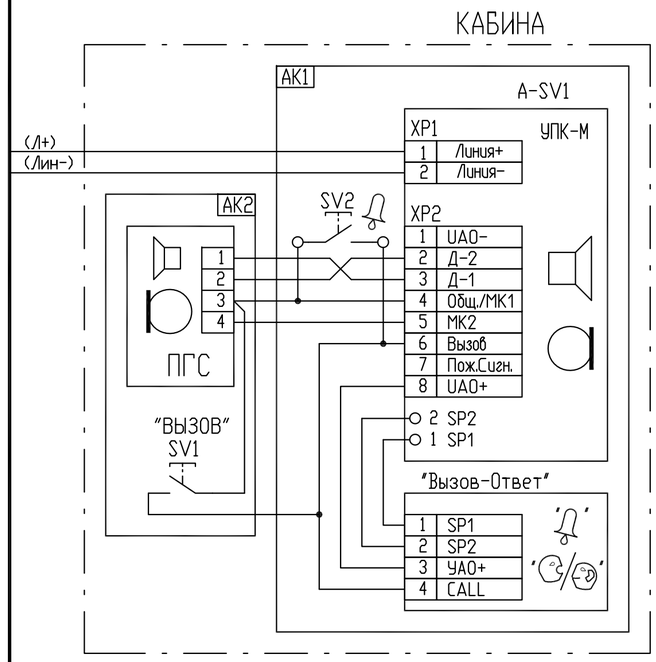

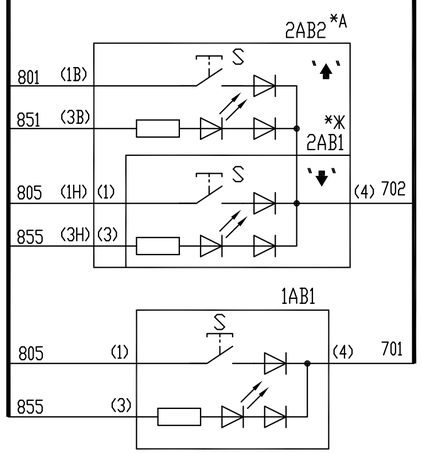

Для всех лифтов группы, имеющих различные уровни нижней остановки, применяется специальное программное обеспечение.

Подключение кнопок приказов и вызовов см. табл.1.

Таблица 1

Наличие подвала	Лифты с подвалом		Лифты без подвала	
	Приказы	Вызовы	Приказы	Вызовы
Одна подвальная остановка	П - 501 1 - 502 2 - 503 "" - ""	П - 701 1 - 702 2 - 703 "" - ""	——	——
Две подвальные остановки	П2 - 501 П1 - 502 1 - 503 2 - 504 "" - ""	П2 - 701 П1 - 702 1 - 703 2 - 704 "" - ""	——	——

Для аппаратов со звуковым сигналом

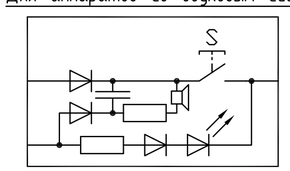

Кнопка для ключа с доступом (ibutton "VEGA")
(взамен кнопок по спец. заказу)

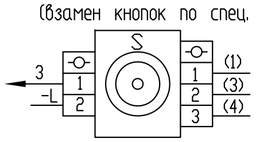

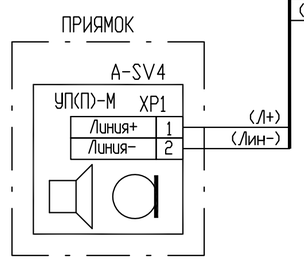

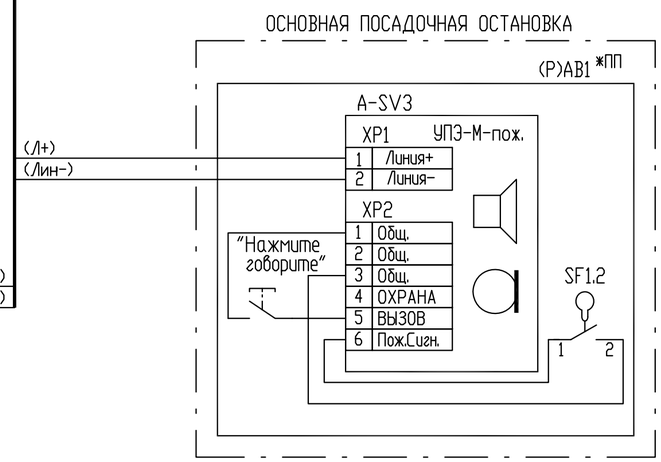

Изм.	Лист	№докум.	Подп.	Дата	0411ЭМ.34.00.000 Э3	Лист 7

Копировал Формат А2

Подп. и дата | Инв. №дубл. | Взам. инв. № | Подп. и дата | Инв. №подл.