АЕИГ.656353.036-022.02 ЭЗ

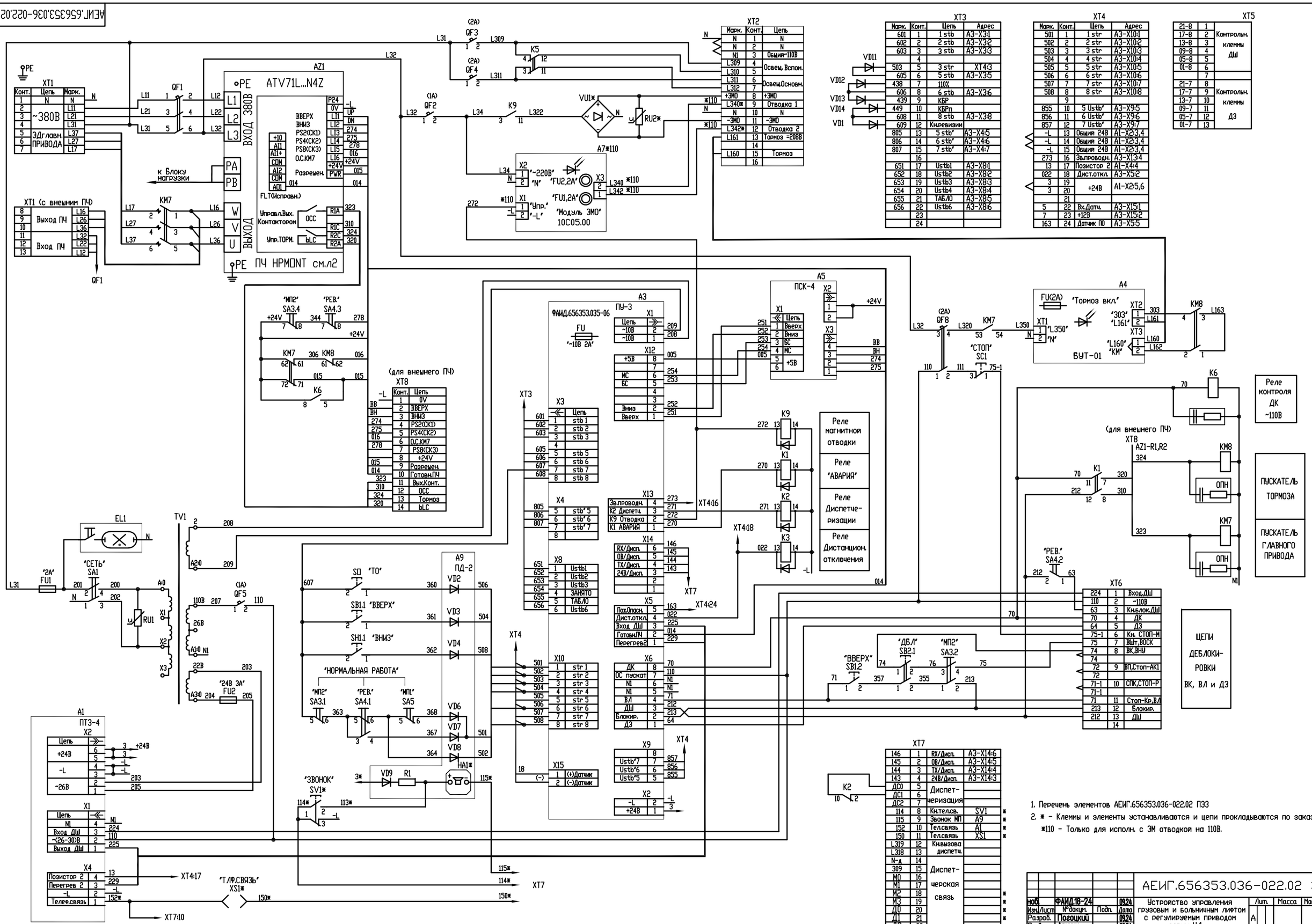

1. Перечень элементов АЕИГ.656353.036-022.02 ПЭ3
2. * - Клеммы и элементы устанавливаются и цепи прокладываются по заказу.
*110 - Только для исполн. с ЭМ отводкой на 110В.

Изм.	Лист	№ докум.	Подп.	Дата	АЕИГ.656353.036-022.02 ЭЗ		
Разраб.		Погоцкий		09.24	Устройство управления грузовым и больничным лифтом с регулируемым приводом серии УЛ. Схема электрическая принципиальная	Лит.	Масса	Масштаб
Пров.		Аринин		09.24		А		
Т.контр.						Лист 1	Листов 2	
Н.контр.		Бердышев		09.24	АО "ЦПКБ по лифтам"			
Утв.		Аринин		09.24				

Копировал Формат А1

Инв. № подл. | Подп. и дата | Взам. инв. № | Инв. № дубл. | Подп. и дата